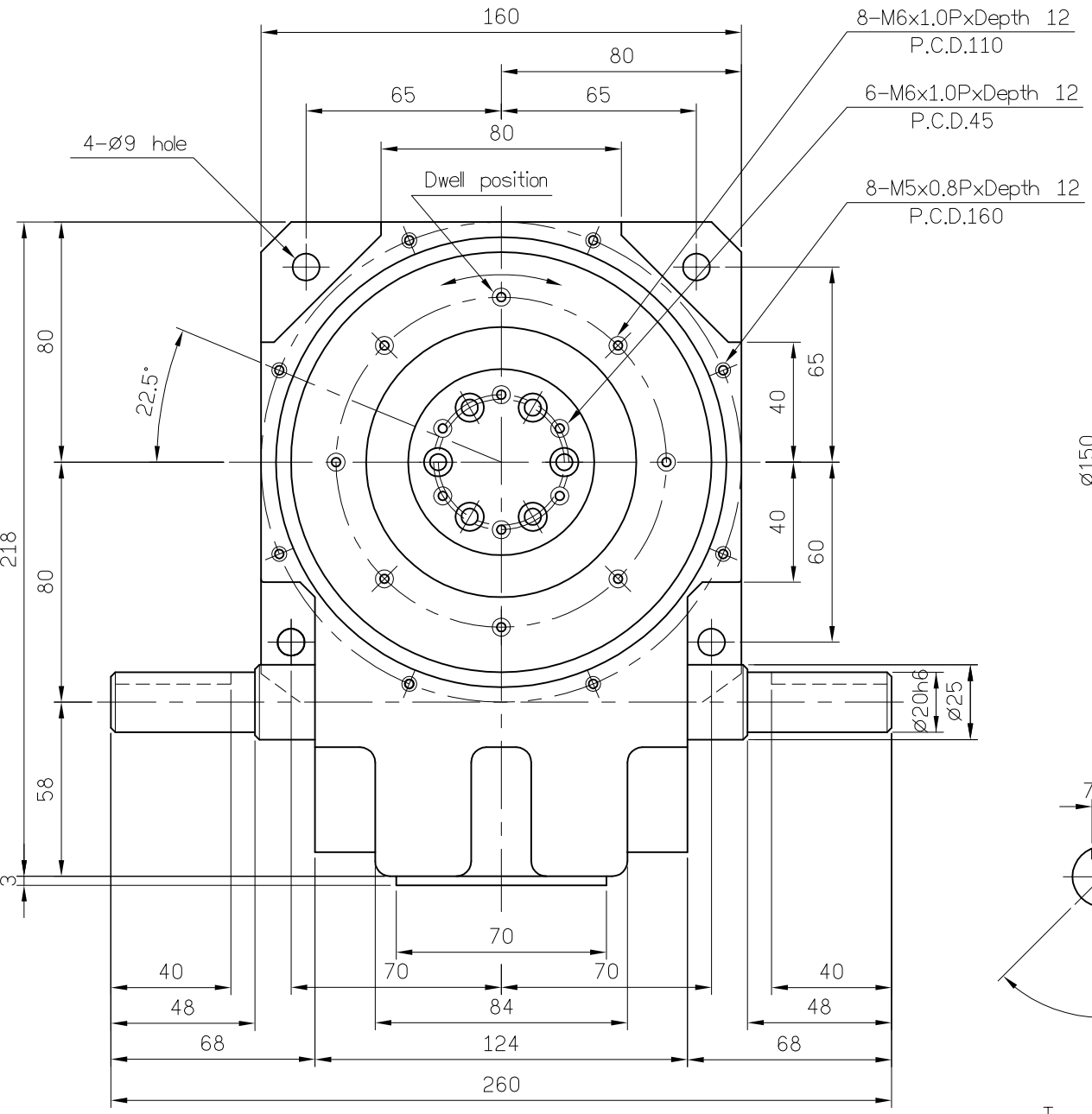

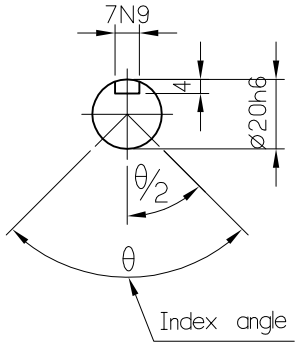

Input shaft

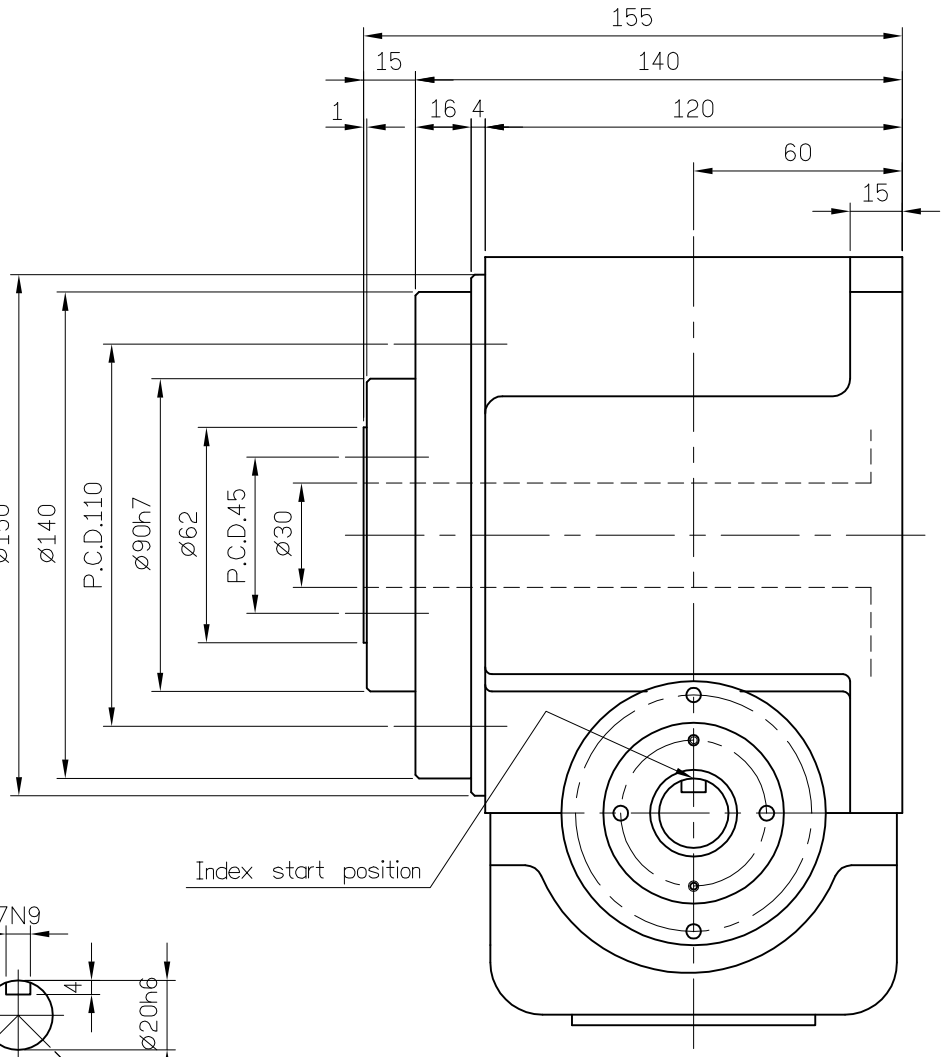

80DT組立外觀尺寸圖

80DT-OUT

A 版